ARCARECCIO A GOLE RIENTRATE

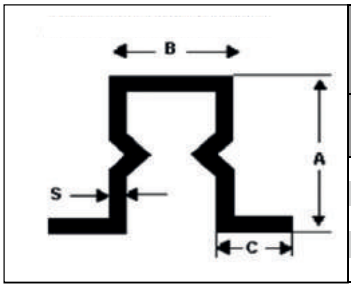

Dimensioni				Peso Kg/m
B	A	C	Spessore mm	
35	50	28	2	2,70
35	75	30	2,5	4,52
60	100 *	30	3	7,02
60	120 *	30	3	7,96
80	150 *	45	3	10,56

PROFILO ZINCATO PER PORTONI

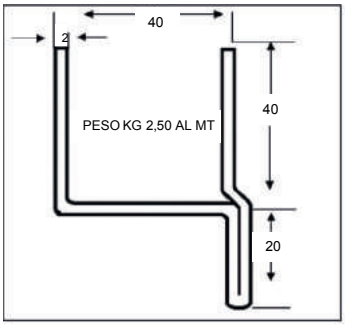

MONOROTAIE E GUIDE PER PORTONI

(UNI EN 10162: 2006)

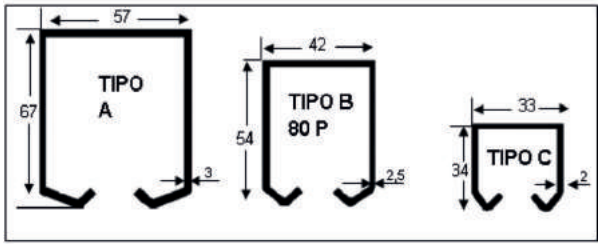

Profilo	Spessore	Kg/m
TIPO A	30/ 10	4,92*
TIPO B	25/ 10	3,12 *
TIPO C	20/ 10	1,74*

Guida inferiore zincata per portoni con giuntura ad incastro

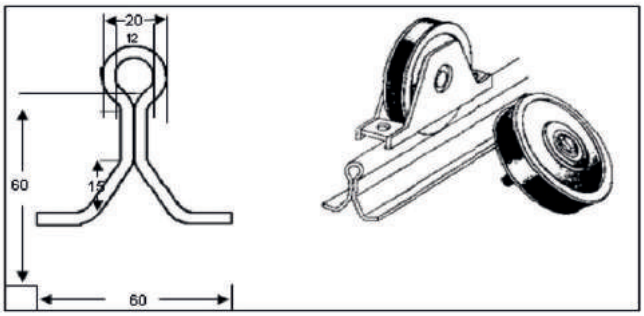

(Disponibile sia spessore 3 mm sia spessore 4 mm)

= materiale disponibile a magazzino
* = materiale disponibile anche zincato